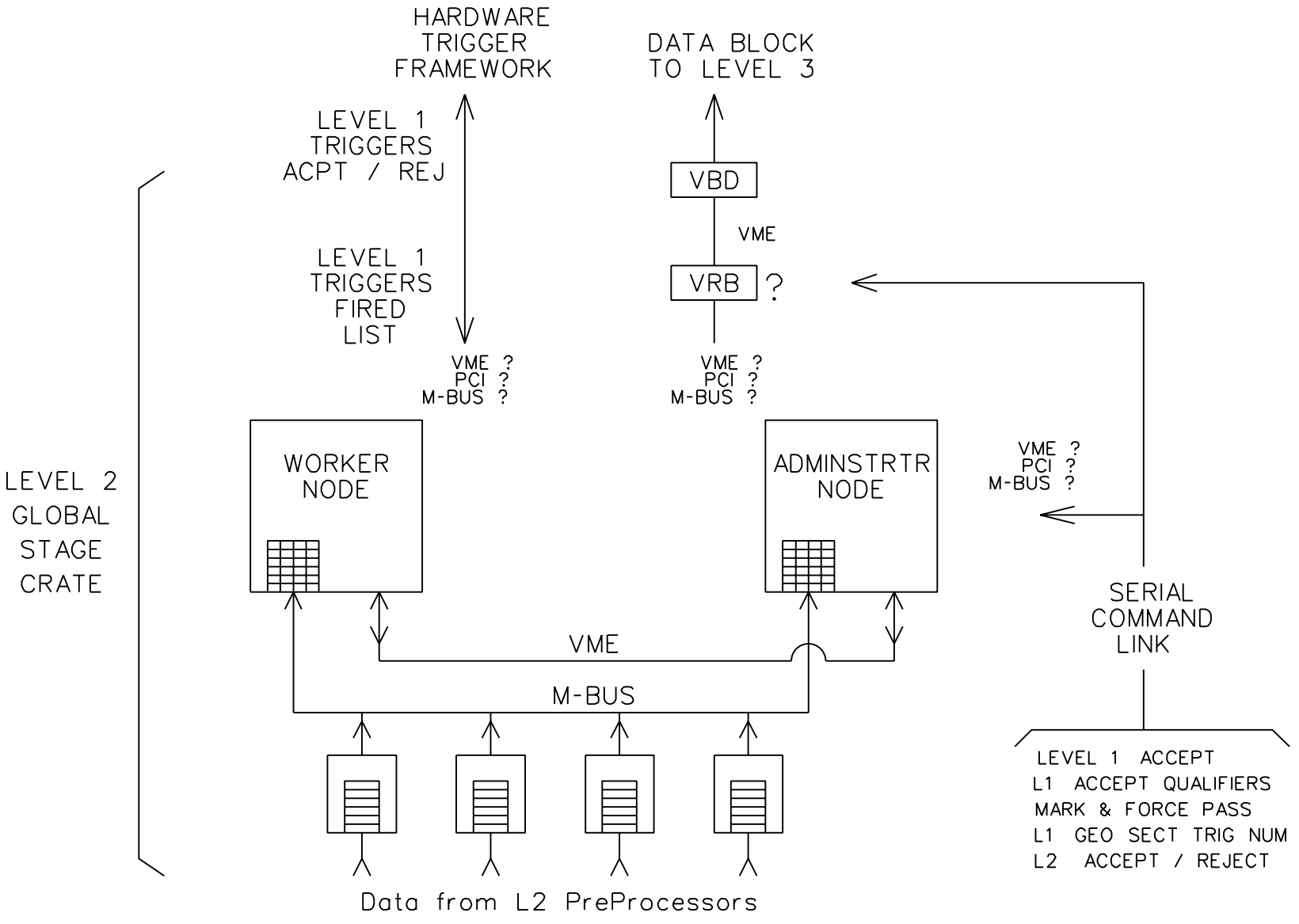

Rev. 27-FEB-1997