Lochbild für Leiterplatte
(Bestückungsseite)
für Löttechnik

Board hole pattern
(Component mounting side)
for solder termination

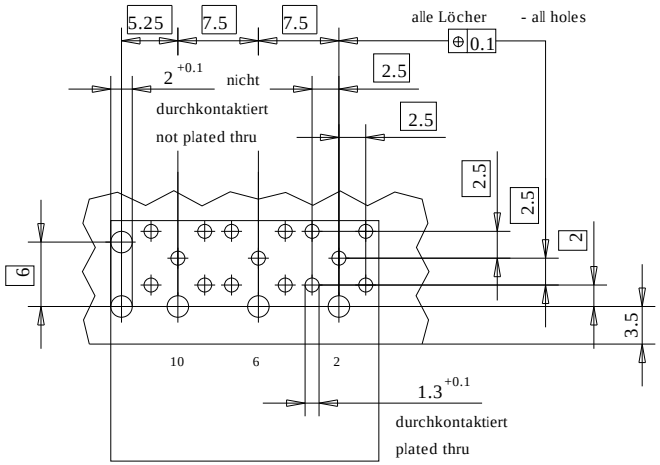

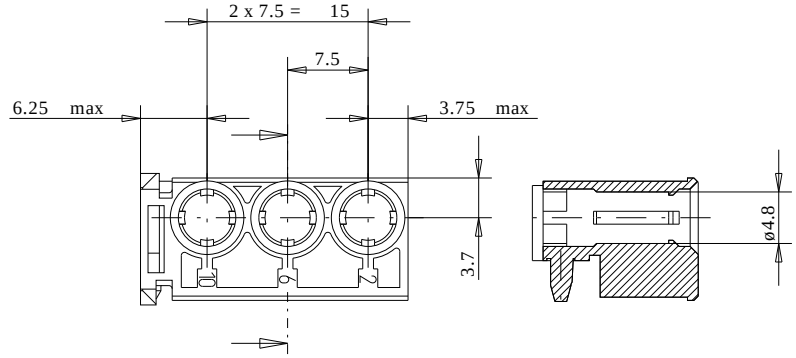

Lochbild für Leiterplatte
(Bestückungsseite)
für Hochstrom-Einpresskontakte

Board hole pattern
(Component mounting side)
for high current contacts
with press-fit termination

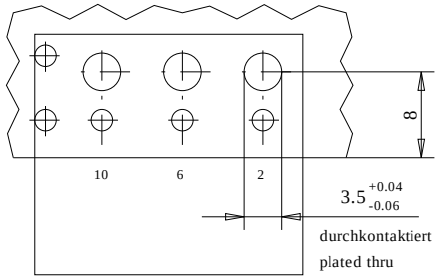

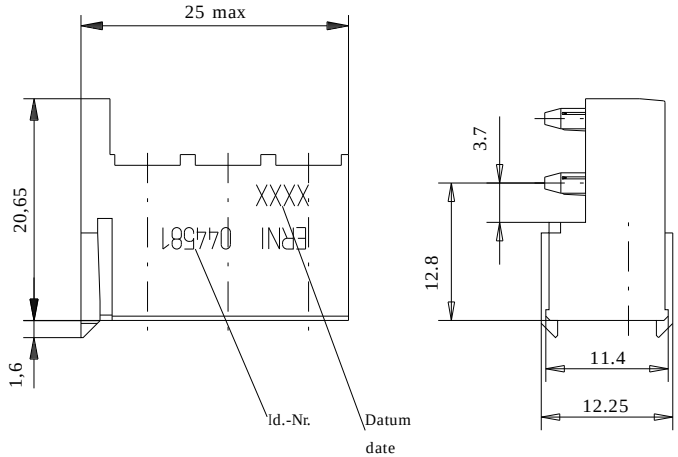

Lochbild für Leiterplatte
(Bestückungsseite)
für Einpresskoaxkontakte

Board hole pattern
(Component mounting side)
for coax contacts
with press-fit termination

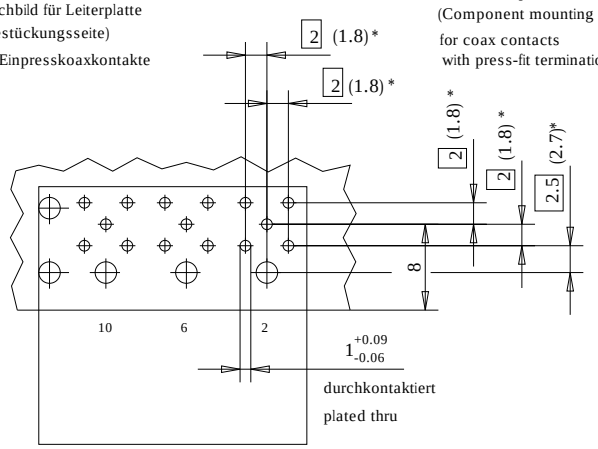

* Maß abhängig vom Kontakttyp

* dimension dependent from type of contact

Fehlende Masse und Angaben nach IEC 61076-4-101

Missing information and dimensions per IEC 61076-4-101

Information:	Tolerances	All Dimensions in mm	Scale 2:1
All rights reserved. Only for information. To insure that this is the latest version of this drawing, please contact one of the ERNI companies before using.	Subject to modification without prior notice. Drawing will not be updated.		Designation ERmet Federleiste N ERmet Female Type N
		ERNI www.ERNI.com	044581
c	22.05.1995		I
Index	Date	C:56166.SZA	ERMBU G

Consider protection memo from DIN 34