H-CLK's VME Interface

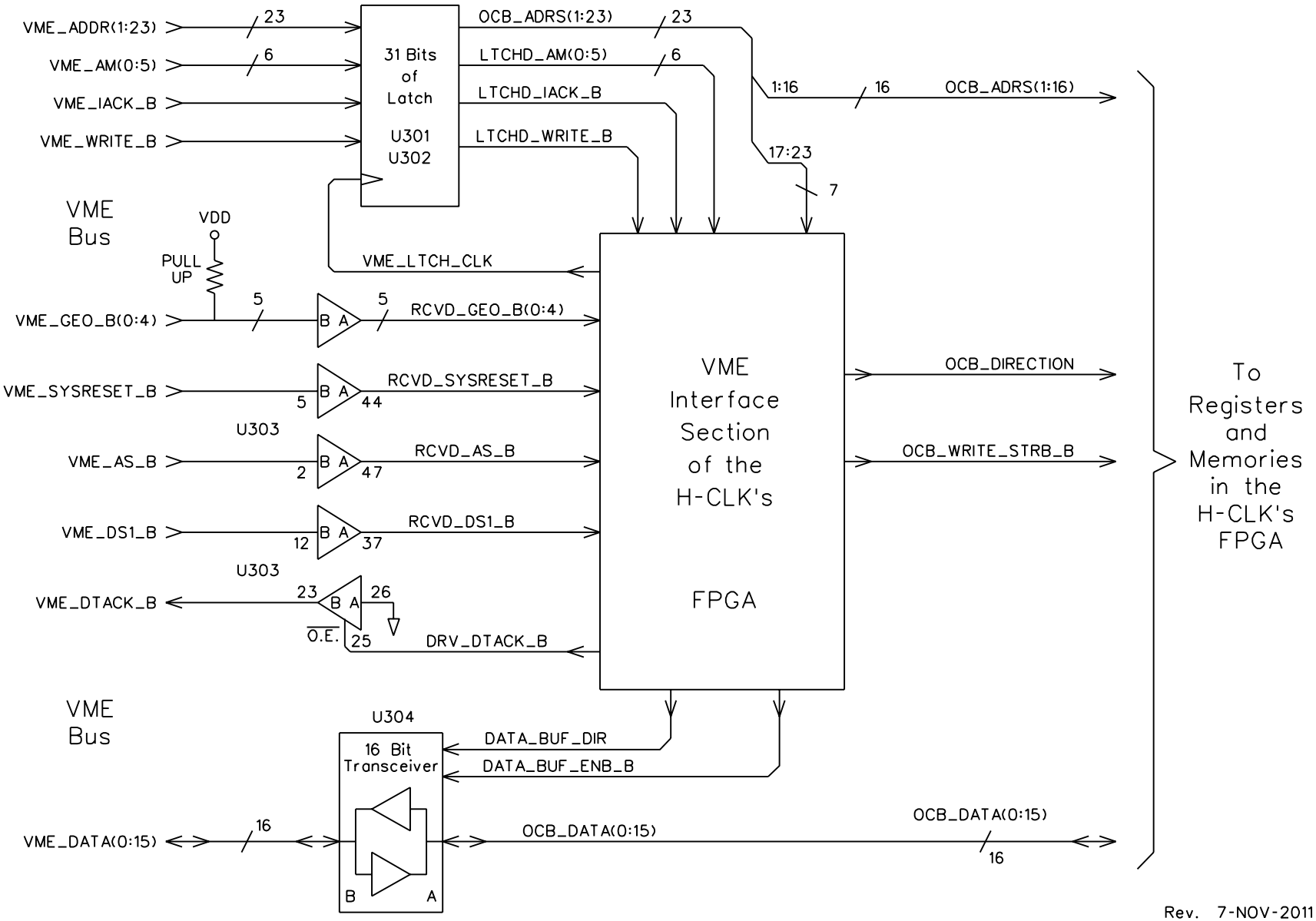

Rev. 7-NOV-2011